EFRL 系列

技术说明

用途:	油箱顶置回油过滤器 （滤芯中滤液流向为从内至外）
接口尺寸:	G1½" , M48x2 , SAE DN40 3000 psi, SAE DN65 3000 psi, SAE DN90 3000 psi
流量:	至990 l/min
工作压力:	最大至16 bar
爆破压力:	48 bar
滤芯压差:	10 bar
旁通阀开启压力:	ΔP = 4 bar ± 10%
密封:	丁腈橡胶或氟橡胶 (-10°C至100°C)
材料:	上壳体：铸铝；下壳体：铝
与介质相容性:	适用于矿物油、润滑油、抗燃油和可快速生物分解的介质。（若用于含水介质，请咨询我们的技术部。）
测试标准:	ISO2941 抗破裂性检验 ISO2942 滤芯结构完整性试验 ISO2943 材料与液体相容性检验 ISO3723 滤芯额定轴向载荷检验 ISO3724 液压滤芯流动疲劳特性的验证 ISO3968 压降流量特性的评定 ISO16889 评价滤芯过滤性能的多次通过法

样本中的参数保留技术修改权。其它要求请咨询。2018/10/15

压降曲线（Δp）

过滤器外壳特性曲线(主要取决于接口尺寸)

EFRL5

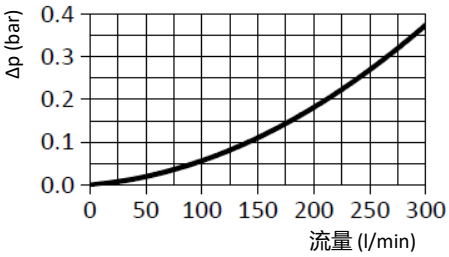

EFRL7.1

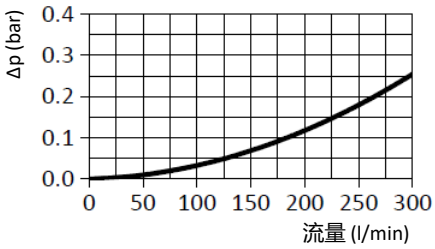

EFRL10

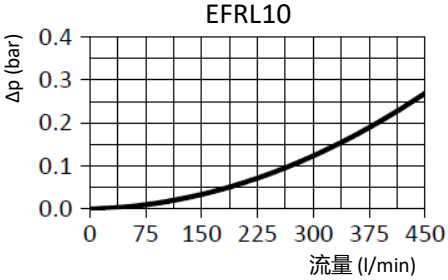

EFRL11.1, 12.1, 13.1 & 15.1

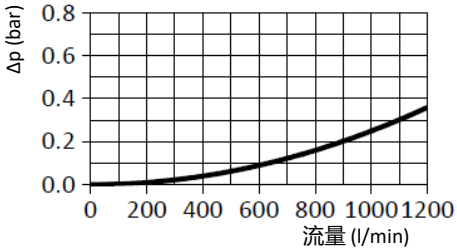

清洁滤芯的压降

EERL5

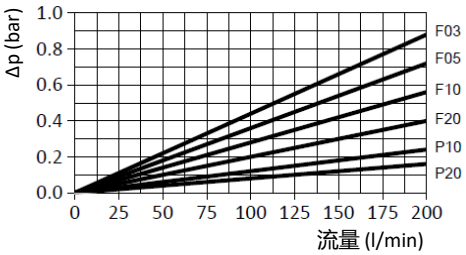

EERL7.1

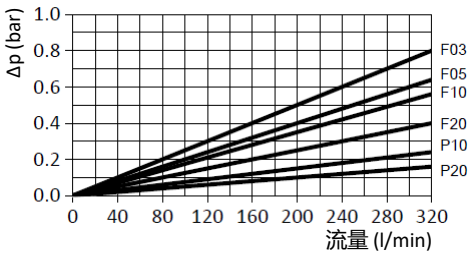

EERL10

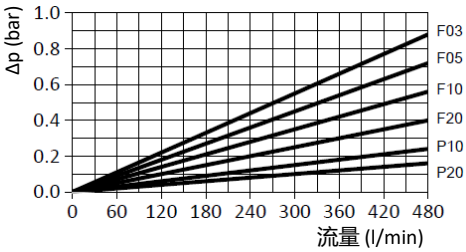

EERL11.1

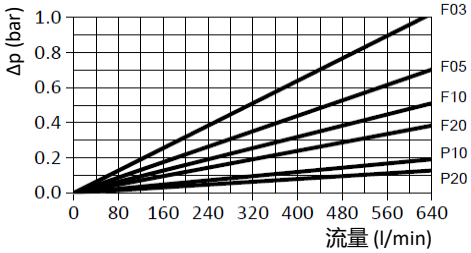

EERL12.1

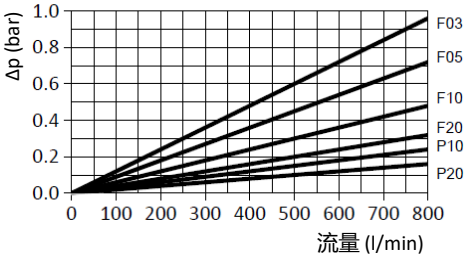

EERL13.1

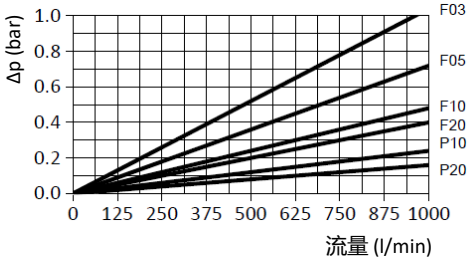

EERL15.1

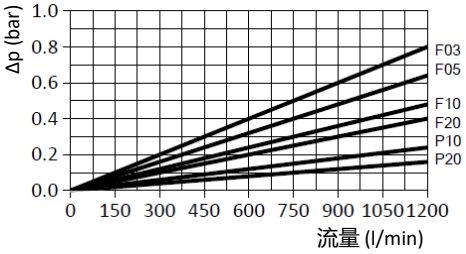

压差流量特性曲线适用于密度为0.86 kg/dm³和运动粘度为30 mm²/s的矿物油。

样本中的参数保留技术修改权。其它要求请咨询。2018/10/15

外形尺寸

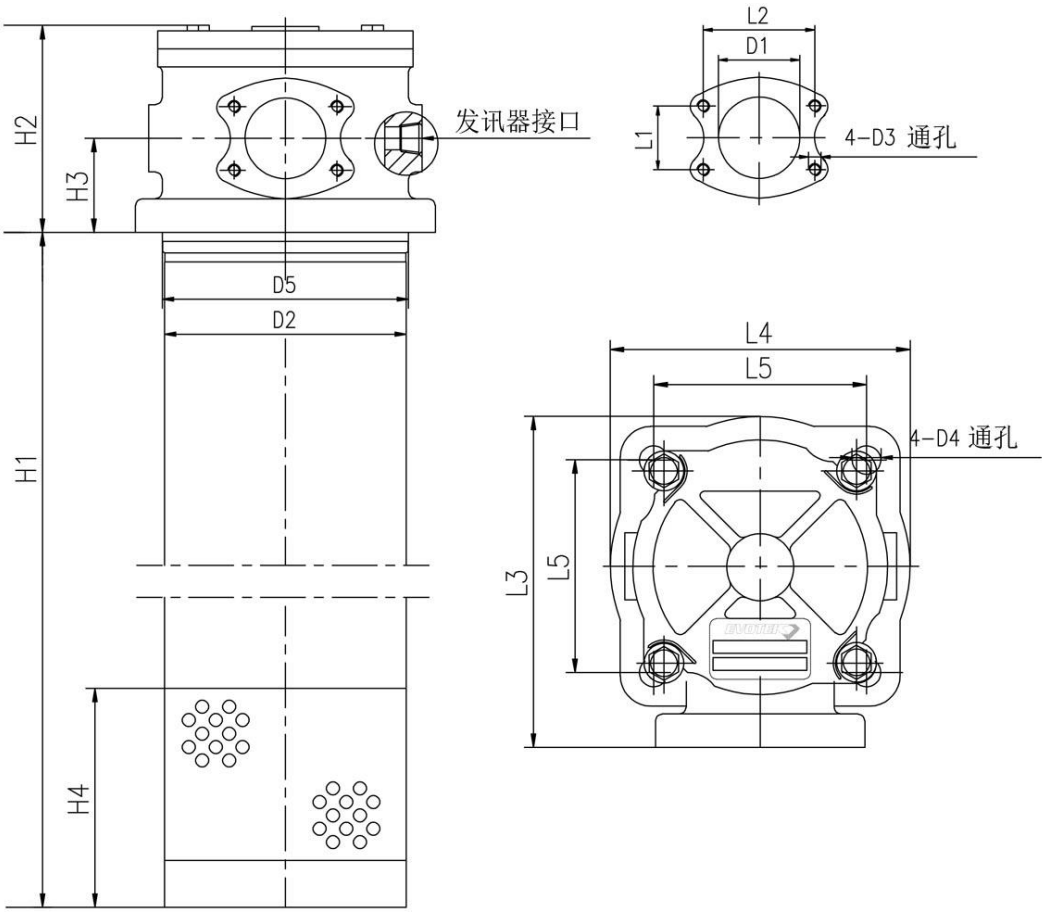

型号	D1	D2	D3	D4	D5	H1	H2	H3	H4	L1	L2	L3	L4	L5
EFRL5	G1½" M48x2	104	-	13	110	319	102	40	80	-	-	152	134	95
EFRL7.1	SAE DN 40 3000psi	104	M10	13	110	419	102	40	80	35.7	69.9	152	134	95
EFRL10.2	SAE DN 65 3000psi	128	M12	13	130	463	127	55	90	50.8	88.9	169	158	110

样本中的参数保留技术修改权。其它要求请咨询。2018/10/15

外形尺寸

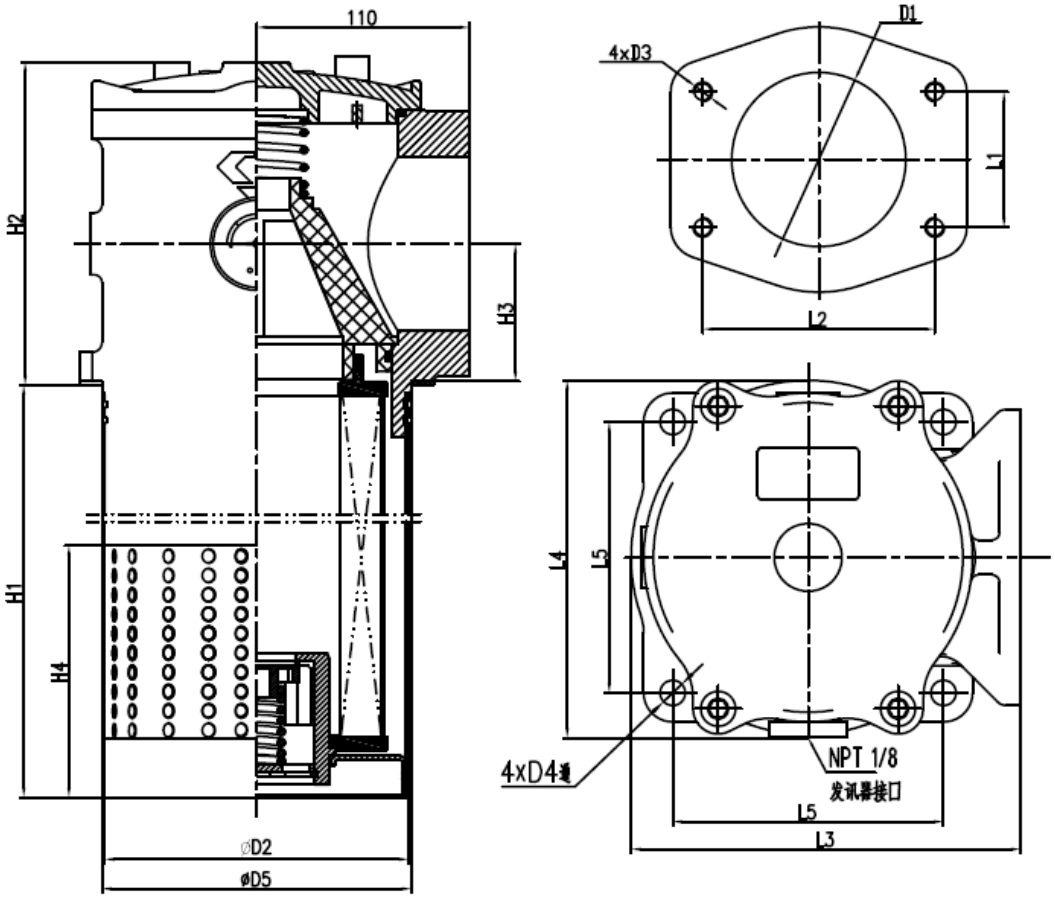

型号	D1	D2	D3	D4	D5	H1	H2	H3	H4	L1	L2	L3	L4	L5
EFRL11.2	SAE DN 90 3000psi	154	M16	13	160	462	164	70	100	69.9	120.6	206	192	140
EFRL12.2						488								
EFRL13.2						598								
EFRL15.2						779								

样本中的参数保留技术修改权。其它要求请咨询。2018/10/15

订货信息

过滤器型号

	壳体						滤芯		附件	
	型号	规格	接口	旁通阀	密封		过滤材料精度		指示器	特殊
	EFRL	表 1	表 2	表 3	表 4		表 5		表 6	X
示例	EFRL	12.1	FK	10	B	-	P10	-	R35R	X

滤芯型号

	滤芯			
	型号	规格	密封	过滤材料精度
	EERL	表 1	表 4	表 5
示例	EERL	12	B	P10

表

表 1

EVO 型号	流量(l/min)
EFRL5	160
EFRL7.1	250
EFRL10	400
EFRL11.1	500
EFRL12.1	660
EFRL13.1	850
EFRL15.1	990

表 2

接口					型号
BF	MI	FE	FG	FK	
G1½"	M48x2	SAE DN40 3000psi	SAE DN65 3000psi	SAE DN90 3000psi	
•	•				EFRL5
		•			EFRL7.1
			•		EFRL10
				•	EFRL11.1
				•	EFRL12.1
				•	EFRL13.1
				•	EFRL15.1

表 3

旁通阀	开启压力
10	4 bar
X	特殊

表 4

密封	材料
B	丁腈橡胶
V	氟橡胶

表 5

材料	原材料	过滤精度	允许压差
P10	滤纸	10 µm	10 bar
P20	滤纸	20 µm	10 bar
F03	玻璃纤维	3 µm	10 bar
F05	玻璃纤维	5 µm	10 bar
F10	玻璃纤维	10 µm	10 bar
F20	玻璃纤维	20 µm	10 bar
W25	金属网	25 µm	10 bar
W60	金属网	60 µm	10 bar
W90	金属网	90 µm	10 bar
W125	金属网	125 µm	10 bar

表 6

指示器	设定压力	型式
00	-	无
PAR	0 – 10 bar	压力表，右侧
PAL	0 – 10 bar	压力表，左侧
R35R	3.5 bar	压力开关，右侧
R35L	3.5 bar	压力开关，左侧

样本中的参数保留技术修改权。其它要求请咨询。2018/10/15